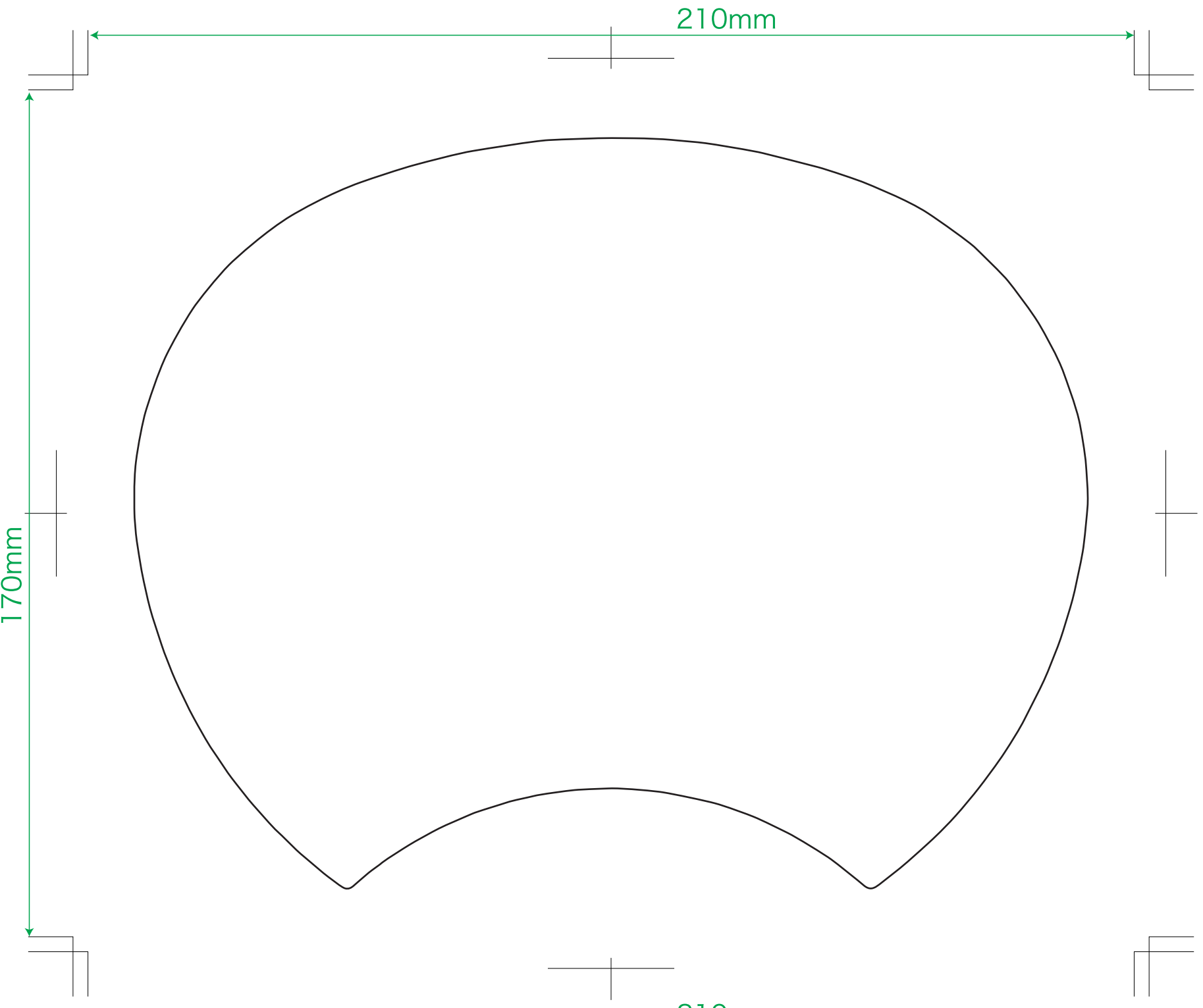
210mm
170mm

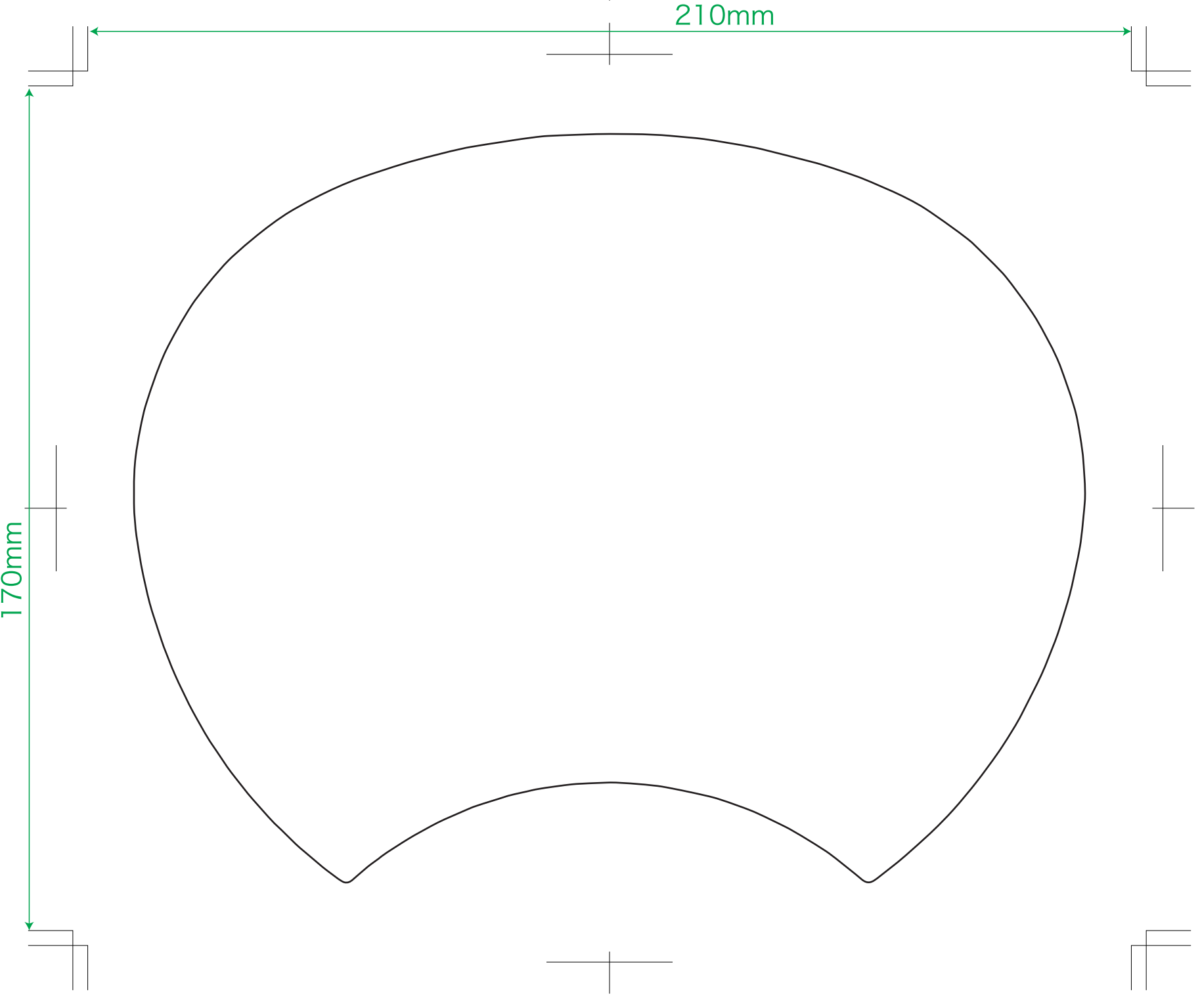
210mm
170mm